第 71 回 全日本フィギュアスケート選手権大会（京都） リザルトシステムレイアウト概要

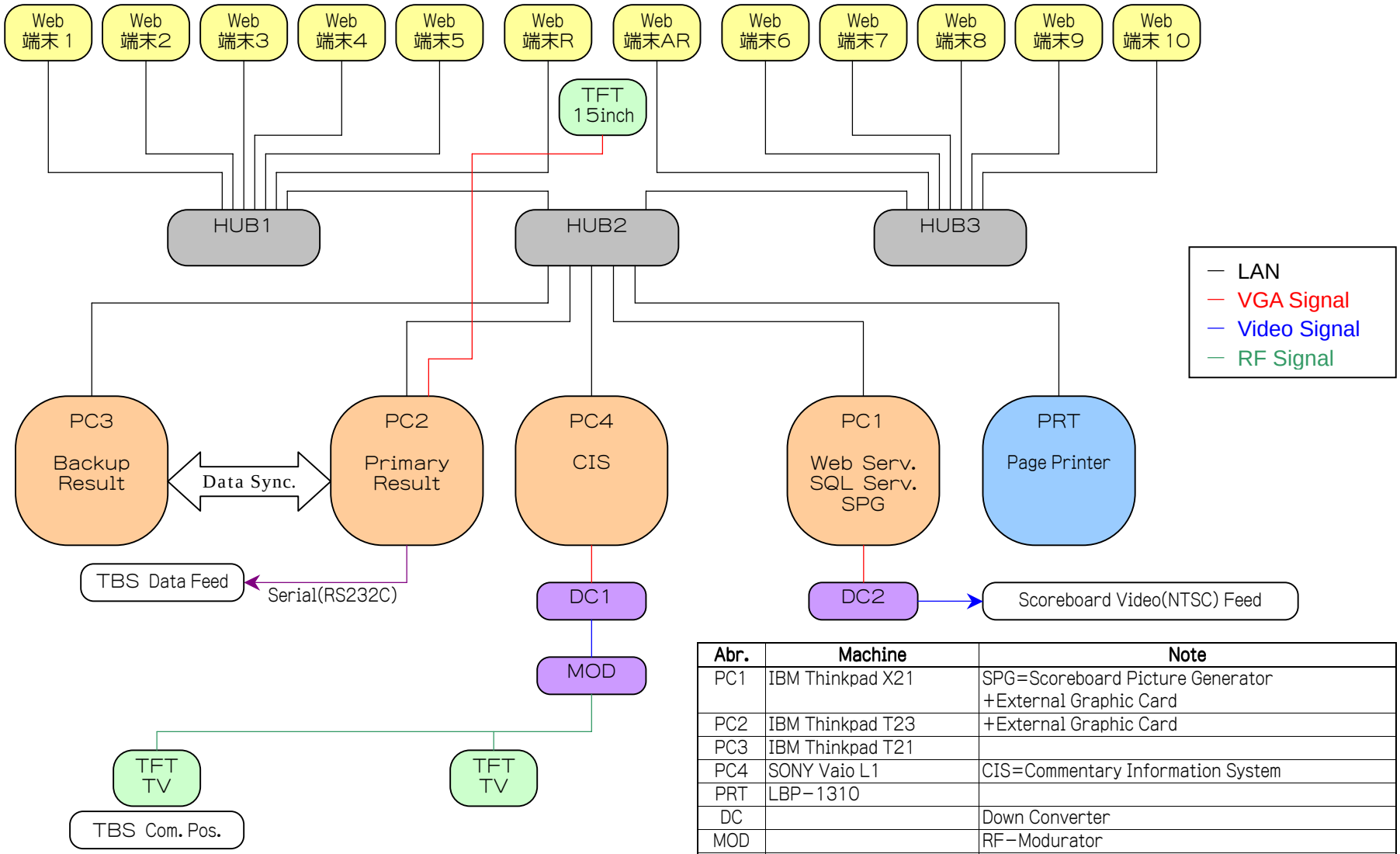

Abr.	Machine	Note
PC1	IBM Thinkpad X21	SPG=Scoreboard Picture Generator +External Graphic Card
PC2	IBM Thinkpad T23	+External Graphic Card
PC3	IBM Thinkpad T21	
PC4	SONY Vaio L1	CIS=Commentary Information System
PRT	LBP-1310	
DC		Down Converter
MOD		RF-Modurator

2002.12.13 COMNET Corporation K.SAWADA